TEGNING NR : E4.552.01
FORDELING : UF-514.22, FELLESANTENNEANLEGG

Rev.	Side	Revisjonen gjelder	Sign	Dato
A	2	Antenneutstyr i fordelinger, i.h.h.t. Nornett's tilbud	R.H.	28.04.99

ARBEIDSTEGNING

Dato	29.01.99
Utført	R.H.
Godkjent	R.H

ALTA HELSESENTER
BYGG E4
ALTA KOMMUNE

Oppr. tegn.

Ernst. av

Utgave | Endring | Dato | Signatur | Norm

ICG
Dahlen AS
Kjørbyveien 2
9513 Tromsø
Tlf 77615900
Fax 77615909
DahlenConsult@Group.NO/A

552.01
OVERSIKTSKJEMA FOR
FELLESANTENNEANLEGG I E4

Prosjekt nr. 107045

Målestokk

Tegn.nr. E4.552.01

Filnavn E4.552.01dwg

Side 1 Av 2

UTSTYR			UTE I ANLEGGET		
FORSYNING STAMKABLER/ SLØYFEKABLER	UTSTYR	REKKE-KLEMME-NUMMER	KABELTYPE TVERRSNITT mm2	KABEL-NUMMER	TEKST
Tilførsel til bygg E1/E2/E3			RG 11	5512.301	Til fordelere i korridor, midten + øst
			"	302	Til fordelere i korridor, vest
UF-514.22	Forsterker		RG 11	5512.201	Til fordelere i korridor, vest/midten/øst
			RG 11	5512.101	Til fordeler i korridor, øst
RG 11					
Tilførsel fra rom F-130					

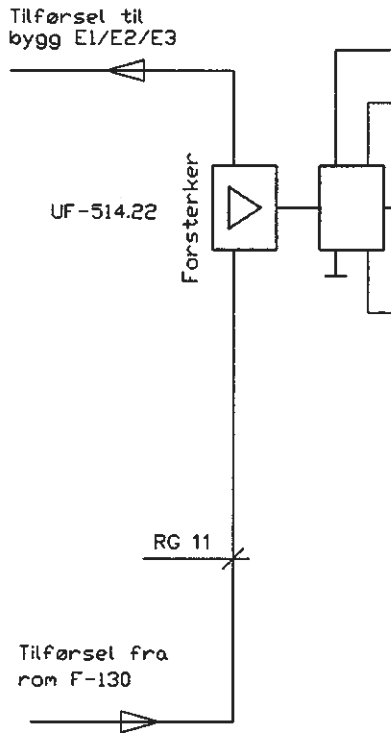

Filnavn E4.552.01dwg

Side 2 Av 2

Prosjekt nr. 107045

Tegn.nr. E4.552.01

Målestokk

552.01 5512 KURSOPPLEGG FOR FELLESANTENNEANLEGG

ICG Interconsult Group A/S

Ansv. av

ALTA HELSESENTER
BYGG E4
ALTA KOMMUNE

Oppr. tegn.

	Dato	Signatur	Dato	Endring	Utgave
Utført	29.01.99	R.H.			
Godkjent		R.H.			
Norm					